TRITUS

Electrobombas sumergibles con triturador

Aguas cargadas

Uso doméstico

Uso civil

CAMPO DE PRESTACIONES

- Caudal hasta **250 l/min** (15 m^3/h)
- Altura manométrica hasta **30 m**

LÍMITES DE USO

- Profundidad de uso hasta **10 m** bajo el nivel del agua (con cable de alimentación de longitud adecuada)
- Temperatura máxima del fluido hasta **+40 °C**
- Nivel de vaciado del fondo hasta:
  – **85 mm** para TR 0.75-1.1
  – **95 mm** para TR 1.5-2.2
- Para servicio continuo nivel mínimo de inmersión:
  – **300 mm** para TR 0.75-1.1
  – **350 mm** para TR 1.5-2.2

EJECUCIÓN Y NORMAS DE SEGURIDAD

- Cable de alimentación de longitud **10 m**
- Interruptor con flotador externo y cuadro eléctrico para la versión monofásica

EN 60335-1
IEC 60335-1
CEI 61-150

EN 60034-1
IEC 60034-1
CEI 2-3

CE

CERTIFICACIONES

Empresa con sistema de gestión certificado DNV
ISO 9001: CALIDAD

USOS E INSTALACIONES

Las bombas trituradoras de la serie **TRITUS**, fabricadas en hierro fundido de gran espesor, excepcional robustez, resistente a la abrasión y durabilidad en el tiempo, están equipadas con **TRITURADOR en acero inoxidable templado de alta resistencia** que permite triturar completamente cuerpos sólidos y fibras contenidas en las aguas de descarga y residuales en los sectores doméstico y civil, para el transporte en presión al sistema de cloacas a través de tuberias de pequeño diámetro.

PATENTES - MARCAS - MODELOS

- Patente n° EP2313658
- Patente n° IT0001428923
- Modelo comunitario registrado n° 002501486-0002 (TR 0.75, TR 1.1)
- TRITUS® Marca registrada n° 013017181

EJECUCIÓN BAJO PEDIDO

- Electrobombas monofásicas sin interruptor y flotador externo
- Otros voltajes

GARANTIA

2 años según nuestras condiciones generales de venta

CURVAS Y DATOS DE PRESTACIONES

60 Hz n= 3450 min^{-1}

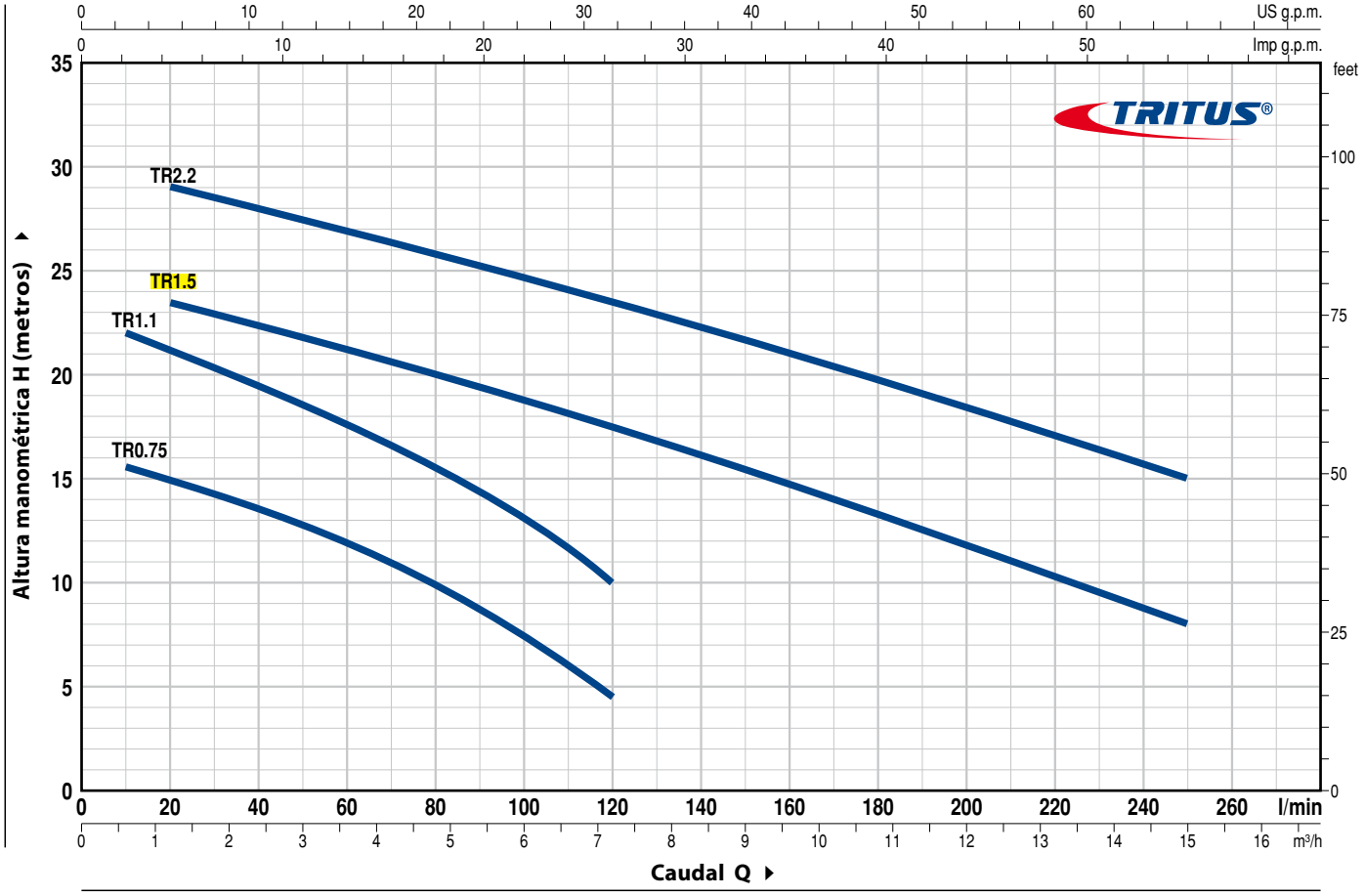

MODELO		POTENCIA (P2)		Q m³/h	0	0.6	1.2	2.4	3.6	4.8	6.0	7.2	9	10.8	12.6	15
Monofásica	**Trifásica**	**kW**	**HP**	l/min	**0**	**10**	**20**	**40**	**60**	**80**	**100**	**120**	**150**	**180**	**210**	**250**
TRm 0.75	**TR 0.75**	0.75	1	H metros	16.5	15.5	15	13.5	11.8	10	7.5	4.5				
TRm 1.1	**TR 1.1**	1.1	1.5		23	22	21	19.5	17.5	15.5	13	10				
TRm 1.5	**TR 1.5**	1.5	2		24.5	–	23.5	22.3	21.2	20	18.8	17.5	15.5	13.5	11.2	8
–	**TR 2.2**	2.2	3		30	–	29	28	27	25.8	24.5	23.5	21.7	19.8	17.8	15

Q = Caudal **H** = Altura manométrica total

Tolerancia de las curvas de prestación según EN ISO 9906 Grado 3B.

TRITUS 0.75 – 1.1

POS.	COMPONENTE	CARACTERÍSTICAS CONSTRUCTIVAS
1	**CUERPO BOMBA**	Hierro fundido con tratamiento de cataforesis con boca roscada ISO 228/1
2	**RODETE**	Tipo abierto en tecnopolímero
3	**TRITURADOR**	Acero inox AISI 440C templado
4	**EJE MOTOR**	Acero inoxidable AISI 431
5	**CAJA PORTAMOTOR**	Hierro fundido con tratamiento de cataforesis

6 DOBLE SELLO MECANICO EN EL EJE CON CAMARA DE ACEITE INTERCALADA

Sello	***Eje***	*Posición*	*Materiales*		
Modelo	***Diámetro***		*Anillo fijo*	*Anillo móvil*	*Elastómero*
MG1-14D SIC	**Ø 14** mm	Lado motor	Carburo de silicio	Grafito	NBR
		Lado bomba	Carburo de silicio	Carburo de silicio	NBR

7 RODAMIENTOS **6203 ZZ-C3E / 6203 ZZ-C3E**

8 MOTOR ELÉCTRICO

TRm: monofásica 220 V - 60 Hz
con protección térmica incorporada en el bobinado

TR: trifásica 380 V - 60 Hz

– Aislamiento: clase F
– Protección: IP X8

9 CABLE DE ALIMENTACIÓN

De tipo "H07 RN-F"
Longitud estándard 10 metros

10 INTERRUPTOR CON FLOTADOR EXTERNO
(sólo para versiones monofásicas)

11 CUADRO ELÉCTRICO
(sólo para versiones monofásicas)

Con salvamotor con rearme manual y con condensadores de arranque y de funcionamiento.

Electrobomba monofásica (220 V)	*Capacidad del condensador de **funcionamiento***	*Capacidad del condensador **de arranque***
TRm 0.75		
TRm 1.1	**25** µF - 450 VL	**80** µF - 450 VL

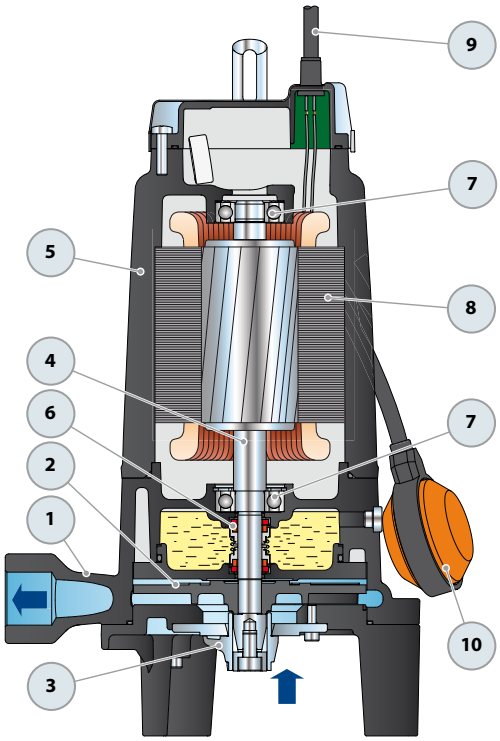

Dotación de serie

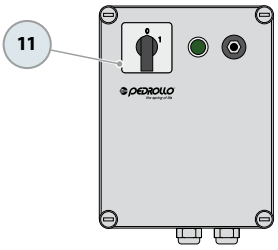

Cuadro eléctrico
(sólo para versiones monofásicas)

DIMENSIONES Y PESOS

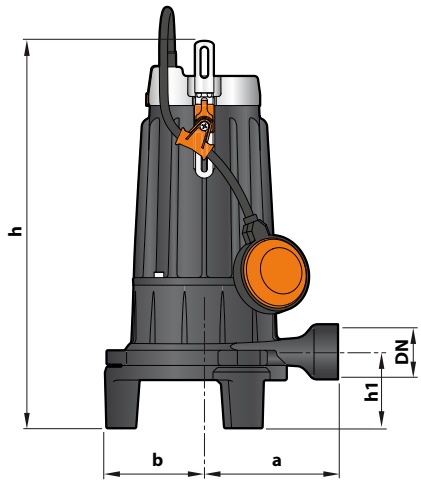

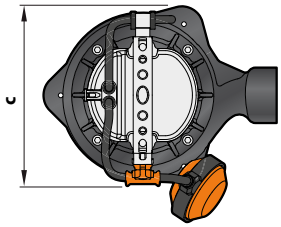

Instalación típica (para la versión monofásica)

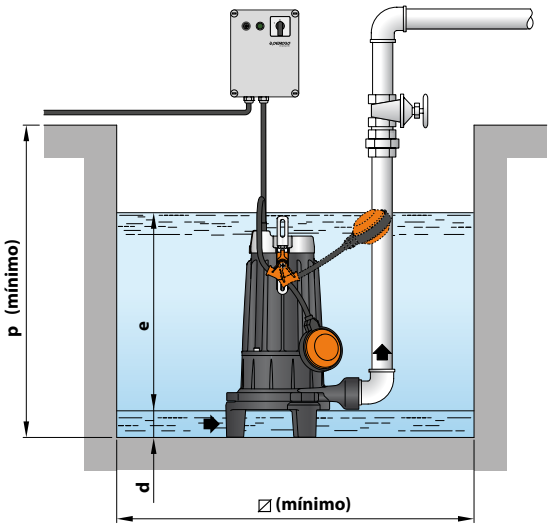

MODELO		BOCA	DIMENSIONES mm									kg *	
Monofásica	**Trifásica**	**DN**	a	b	c	h	h1	d	e	p	⧄	1~	3~
TRm 0.75	**TR 0.75**	**1¼"**	140	104	186	406	80	85	ajustable	500	500	**24.0**	**22.0**
TRm 1.1	**TR 1.1**											**25.7**	**23.2**

(* peso electrobomba sin el cuadro eléctrico)

CONSUMO EN AMPERIOS

MODELO	TENSIÓN
Monofásica	220 V
TRm 0.75	**5.5** A
TRm 1.1	**7.4** A

MODELO	TENSIÓN	
Trifásica	220 V	380 V
TR 0.75	**4.7** A	**2.7** A
TR 1.1	**5.9** A	**3.4** A

PALETIZADO

MODELO	PARA GRUPAJE
Monofásica	n° bombas
TRm 0.75	**36**
TRm 1.1	**36**

MODELO	PARA GRUPAJE
Trifásica	n° bombas
TR 0.75	**60**
TR 1.1	**60**

TRITUS 1.5 – 2.2

POS.	COMPONENTE	CARACTERÍSTICAS CONSTRUCTIVAS
1	**CUERPO BOMBA**	Hierro fundido con tratamiento de cataforesis con boca roscada ISO 228/1
2	**RODETE**	Tipo abierto en acero inoxidable microfundido AISI 304
3	**TRITURADOR**	Acero inox AISI 440C templado
4	**EJE MOTOR**	Acero inoxidable AISI 431
5	**CAJA PORTAMOTOR**	Hierro fundido con tratamiento de cataforesis

6 DOBLE SELLO MECANICO EN EL EJE CON CAMARA DE ACEITE INTERCALADA

Sello	***Eje***	*Posición*	*Materiales*		
Modelo	***Diámetro***		*Anillo fijo*	*Anillo móvil*	*Elastómero*
STA-20	**Ø 20** mm	Lado motor	Cerámica	Grafito	NBR
STA-19	**Ø 19** mm	Lado bomba	Carburo de silicio	Carburo de silicio	NBR

7 RODAMIENTOS **3304 B-ZZ-C3 / 6304 ZZ-C3**

8 MOTOR ELÉCTRICO

TRm: monofásica 220 V - 60 Hz
con protección térmica incorporada en el bobinado

TR: trifásica 380 V - 60 Hz
con salvamotor térmico incorporado en el bobinado para conectar al cuadro eléctrico

– Aislamiento: clase F
– Protección: IP X8

9 CABLE DE ALIMENTACIÓN

De tipo "H07 RN-F"
Longitud estándard 10 metros

10 INTERRUPTOR CON FLOTADOR EXTERNO

(sólo para versiones monofásicas)

11 CUADRO ELÉCTRICO

(sólo para versiones monofásicas)

Con salvamotor con rearme manual y con condensadores de arranque y de funcionamiento.

Electrobomba monofásica (220 V)	*Capacidad del condensador de **funcionamiento***	*Capacidad del condensador **de arranque***
TRm 1.5	**50** µF - 450 VL	**80** µF - 450 VL

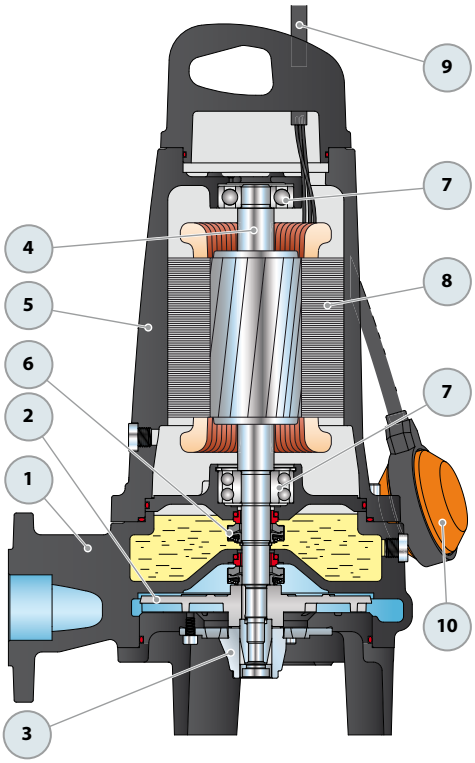

Dotación de serie

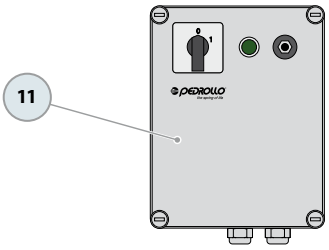

Cuadro eléctrico
(sólo para versiones monofásicas)

DIMENSIONES Y PESOS

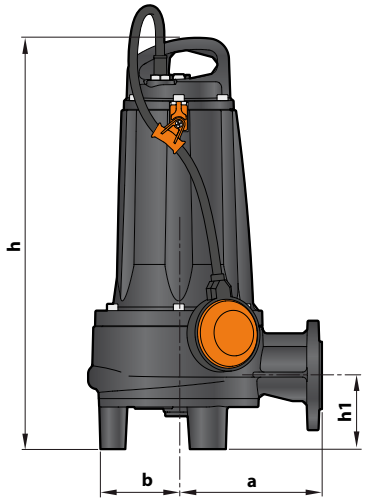

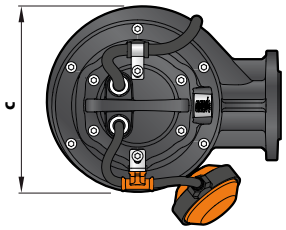

Instalación típica (para la versión monofásica)

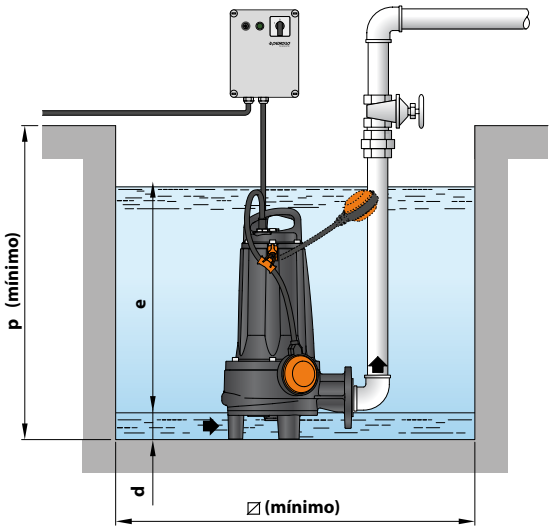

MODELO		DIMENSIONES mm									kg	
Monofásica	Trifásica	a	b	c	h	h1	d	e	p	⧄	1~	3~
TRm 1.5	**TR 1.5**	170	108	221	489	87.5	95	ajustable	800	800	**45.5**	**42.0**
–	**TR 2.2**										**–**	**44.0**

BRIDA DE LAS BOCA

MODELO		BRIDA	F	K	D	ORIFICIOS	
Monofásica	Trifásica	DN		mm	mm	N°	Ø (mm)
TRm 1.5	**TR 1.5**	**40** (PN6)	1½"	100	130	4	14
–	**TR 2.2**						

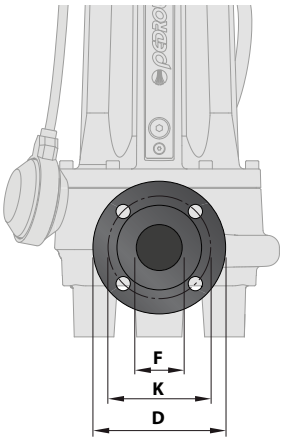

CONSUMO EN AMPERIOS

MODELO	TENSIÓN
Monofásica	220 V
TRm 1.5	**11.0** A

MODELO	TENSIÓN	
Trifásica	220 V	380 V
TR 1.5	**7.8** A	**4.5** A
TR 2.2	**11.3** A	**6.5** A

PALETIZADO

MODELO	GROUPAGE	CONTAINER
	n° bombas	n° bombas
TRm 1.5	**10**	**15**
TR 1.5	**12**	**18**
TR 2.2	**12**	**18**

KIT DE PIE DE ACOPLE TRITUS

(A)

(B)

A) VERSIÓN CON BOCA DE IMPULSIÓN HORIZONTAL Y TUBO GUÍA DE ¾"

Para **TR 0.75, TR 1.1**	Cod. ASSPTRITUS11	DN **2"**
Para **TR 1.5, TR 2.2**	Cod. ASSPTRITUS22	DN **2"**

Kit preparado con:
– pie de acoplamiento
– guía de deslizamiento
(con virola y junta para TR 0.75, TR 1.1
con tornillos y junta para TR 1.5 y TR 2.2)
– soporte para los tubos guía

B) VERSIÓN CON BOCA DE IMPULSIÓN VERTICAL Y TUBO GUÍA DE ¾"

Para **TR 0.75, TR 1.1**	Cod. ASSPTRITUS11V	DN **2½"**
Para **TR 1.5, TR 2.2**	Cod. ASSPTRITUS22V	DN **2½"**

Kit preparado con:
– pie de acoplamiento completo de contrabrida
– guía de deslizamiento
(con virola y junta para TR 0.75, TR 1.1,
con tornillos y junta para TR 1.5 y TR 2.2)
– soporte para los tubos guía

● **SOPORTE INTERMEDIO** (Se puede pedir a parte)

Cod. 859SV340INTFA	Para tubos guía de Ø ¾"

Por motivos de estabilidad, colocar cada dos metros un soporte intermedio en el tubo guía

TUBO GUÍA (acero inoxidable AISI 304)

Cod. 54SARTG005	Ø ¾"

Longitud máxima de la barra del tubo guía: 6 metros

INSTALACIÓN TÍPICA

1. Electrobombas
2. Pie de acoplamiento
3. Tubo guía
4. Soporte para los tubos guía
5. Cadena de elevación
6. Cuadro eléctrico
7. Flotador de alarma
8. Flotador de arranque
9. Flotador de parada
10. Válvula de retención

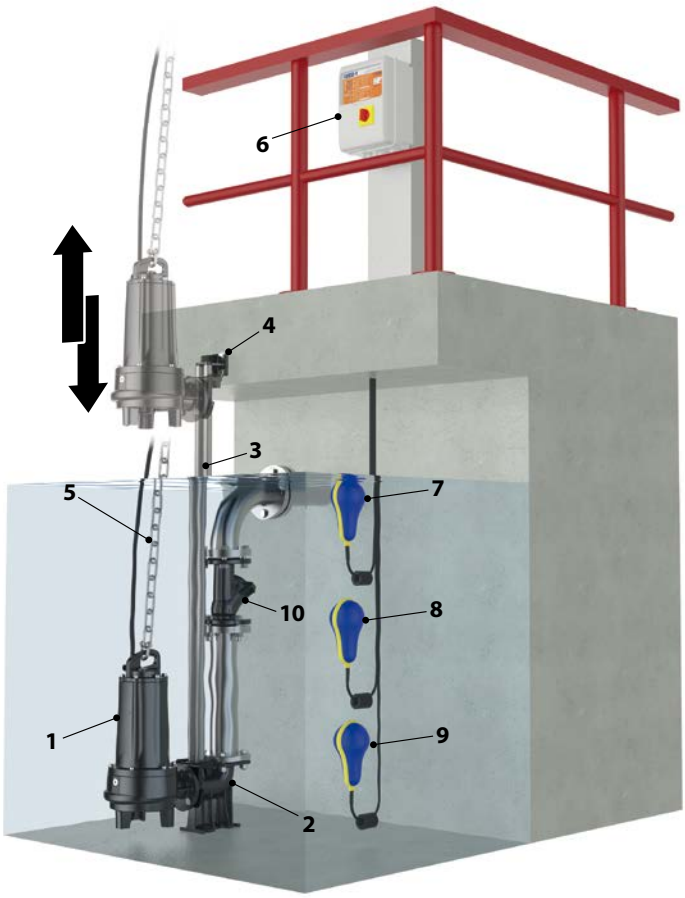

DIMENSIONES (Versión con boca de impulsión horizontal)

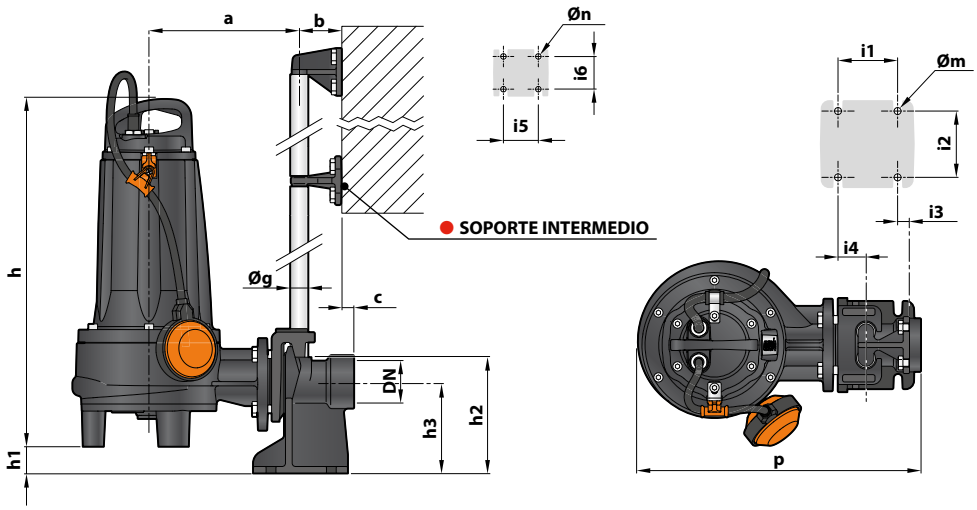

MODELO		BOCA	DIMENSIONES mm																
Monofásica	Trifásica	DN	a	b	c	p	h	h1	h2	h3	i1	i2	i3	i4	i5	i6	Øg	Øm	Øn
TRm 0.75	TR 0.75	2"	210	61	17	392	405	50	165	130	85	94	40	16	50	48	¾"	12	11
TRm 1.1	TR 1.1																		
TRm 1.5	TR 1.5	2"	216	61	17	401	489	40	165	130	85	94	40	16	50	48	¾"	12	11
–	TR 2.2																		

DIMENSIONES (Versión con boca de impulsión vertical)

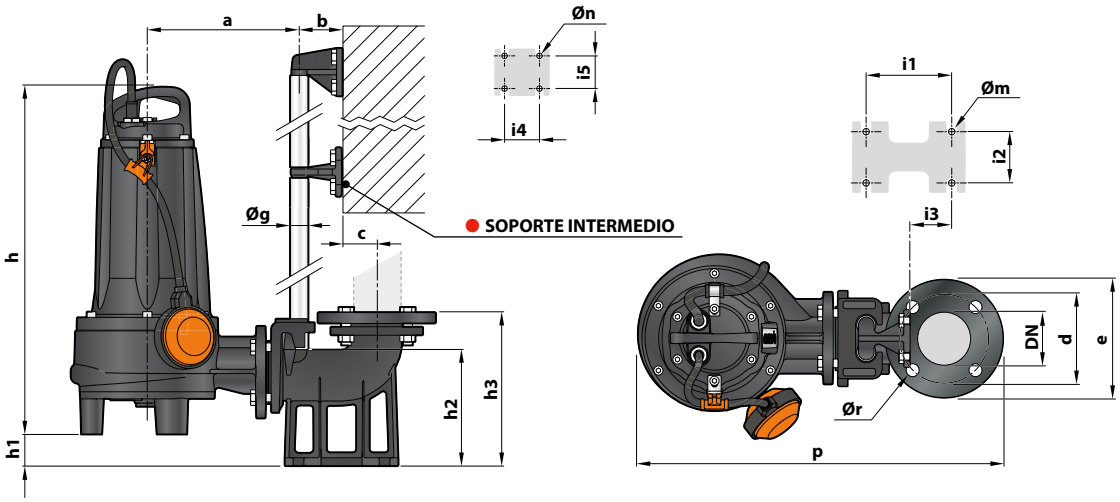

MODELO		BOCA	DIMENSIONES mm																		
Monofásica	Trifásica	DN	a	b	c	d	e	p	h	h1	h2	h3	i1	i2	i3	i4	i5	Øg	Øm	Øn	Ør
TRm 0.75	TR 0.75	2½"	202	61	52	125	165	501	405	48	164	216	120	72	62	50	48	¾"	14	11	18
TRm 1.1	TR 1.1																				
TRm 1.5	TR 1.5	2½"	212	61	52	125	165	515	489	38	164	216	120	72	62	50	48	¾"	14	11	18
–	TR 2.2																				